Росинжиниринг

АКЦИОНЕРНОЕ ОБЩЕСТВО
«РОСИНЖИНИРИНГ»

Росинжиниринг Проект

ОБЩЕСТВО С ОГРАНИЧЕННОЙ ОТВЕТСТВЕННОСТЬЮ
«РОСИНЖИНИРИНГ ПРОЕКТ»

РЕКОНСТРУКЦИЯ ОБЪЕКТА «СОВМЕЩЕННЫЙ КОМПЛЕКС ДЛЯ ПРОВЕДЕНИЯ СОРЕВНОВАНИЙ ПО ЛЫЖНЫМ ГОНКАМ И БИАТЛОНУ, ГОРНАЯ ОЛИМПИЙСКАЯ ДЕРЕВНЯ (1100 МЕСТ), ПОДЪЕЗДНАЯ АВТОМОБИЛЬНАЯ ДОРОГА, ХРЕБЕТ ПСЕХАКО (ПРОЕКТНЫЕ И ИЗЫСКАТЕЛЬСКИЕ РАБОТЫ, СТРОИТЕЛЬСТВО). ШЕСТОЙ ЭТАП СТРОИТЕЛЬСТВА. ПОДЪЕЗДНЫЕ АВТОМОБИЛЬНЫЕ ДОРОГИ»

ПРОЕКТНАЯ ДОКУМЕНТАЦИЯ

ТЕХНИЧЕСКИЙ ОТЧЕТ ПО РЕЗУЛЬТАТАМ ИНЖЕНЕРНО-ГЕОЛОГИЧЕСКИХ ИЗЫСКАНИЙ (1-2 ЭТАПЫ)

КНИГА 10. ГРАФИЧЕСКИЕ ПРИЛОЖЕНИЯ 12-22

108-43-ПИР-14.100000.2.4-ИГЛ2

Санкт-Петербург
2017

АКЦИОНЕРНОЕ ОБЩЕСТВО
«РОСИНЖИНИРИНГ»

ОБЩЕСТВО С ОГРАНИЧЕННОЙ ОТВЕТСТВЕННОСТЬЮ
«РОСИНЖИНИРИНГ ПРОЕКТ»

РЕКОНСТРУКЦИЯ ОБЪЕКТА «СОВМЕЩЕННЫЙ КОМПЛЕКС ДЛЯ ПРОВЕДЕНИЯ СОРЕВНОВАНИЙ ПО ЛЫЖНЫМ ГОНКАМ И БИАТЛОНУ, ГОРНАЯ ОЛИМПИЙСКАЯ ДЕРЕВНЯ (1100 МЕСТ), ПОДЪЕЗДНАЯ АВТОМОБИЛЬНАЯ ДОРОГА, ХРЕБЕТ ПСЕХАКО (ПРОЕКТНЫЕ И ИЗЫСКАТЕЛЬСКИЕ РАБОТЫ, СТРОИТЕЛЬСТВО). ШЕСТОЙ ЭТАП СТРОИТЕЛЬСТВА. ПОДЪЕЗДНЫЕ АВТОМОБИЛЬНЫЕ ДОРОГИ»

ПРОЕКТНАЯ ДОКУМЕНТАЦИЯ

ТЕХНИЧЕСКИЙ ОТЧЕТ ПО РЕЗУЛЬТАТАМ ИНЖЕНЕРНО-ГЕОЛОГИЧЕСКИХ ИЗЫСКАНИЙ (1-2 ЭТАПЫ)

КНИГА 10. ГРАФИЧЕСКИЕ ПРИЛОЖЕНИЯ 12-22

108-43-ПИР-14.100000.2.4-ИГЛ2

От АО «РОСИНЖИНИРИНГ»:

Генеральный директор Д.Б. Швайко

От ООО «Росинжиниринг Проект»:

Генеральный директор И.В. Жолобов

Главный инженер проекта Р.А. Белов

Санкт-Петербург
2017

ООО «АК «АэроТех»

ОБЩЕСТВО С ОГРАНИЧЕННОЙ ОТВЕТСТВЕННОСТЬЮ «АК «АЭРОТЕХ»

«АС «AirspaceTech»

Свидетельство №01-И-№1806-1 от 18.10.2011 г.

Заказчик – ООО "Росинжиниринг Проект"

Реконструкция объекта «Совмещенный комплекс для проведения соревнований по лыжным гонкам и биатлону, горная олимпийская деревня (1100 мест), подъездная автомобильная дорога, хребет Псехако (проектные и изыскательские работы, строительство). Шестой этап строительства. Подъездные автомобильные дороги»

Проектная документация

Технический отчет по результатам инженерно-геологических изысканий (1-2 этапы)

108-43-ПИР-14.100000.2.4-ИГЛ2

Книга 10. Графические приложения 12 - 22

Изм.	№ Док.	Подп.	Дата

2016

ООО «АК «АэроТех»

ОБЩЕСТВО С ОГРАНИЧЕННОЙ ОТВЕТСТВЕННОСТЬЮ «АК «АЭРОТЕХ»

«АС «AirspaceTech»

Свидетельство №01-И-№1806-1 от 18.10.2011 г.

Заказчик – ООО "Росинжиниринг Проект"

Реконструкция объекта «Совмещенный комплекс для проведения соревнований по лыжным гонкам и биатлону, горная олимпийская деревня (1100 мест), подъездная автомобильная дорога, хребет Псехако (проектные и изыскательские работы, строительство). Шестой этап строительства. Подъездные автомобильные дороги»

Проектная документация

Технический отчет
по результатам инженерно-геологических изысканий
(1-2 этапы)

108-43-ПИР-14.100000.2.4-ИГЛ2

Книга 10. Графические приложения 12 - 22

Генеральный директор **С.Н.Черкесов**

Главный инженер **Г.С.Мазур**

Изм.	№ Док.	Подп.	Дата

2016

Состав отчета

№№ п/п	№ тома	Обозначение	Наименование
Технический отчет по результатам инженерно-геологических изысканий (1-2 этапы)			
		108-43-ПИР-14.100000.2.4-ИГЛ2	Книга 1. Пояснительная записка, текстовые приложения А-Г
		108-43-ПИР-14.100000.2.4-ИГЛ2	Книга 2. Текстовое приложение Д
		108-43-ПИР-14.100000.2.4-ИГЛ2	Книга 3. Текстовые приложения Е-С
		108-43-ПИР-14.100000.2.4-ИГЛ2	Книга 4. Текстовые приложения Т-Ф
		108-43-ПИР-14.100000.2.4-ИГЛ2	Книга 5. Текстовое приложения Ш (расчеты по профилям ПР-17 – ПР-45)
		108-43-ПИР-14.100000.2.4-ИГЛ2	Книга 6. Текстовое приложение Ш (расчеты по профилям ПР-1доп – ПР-15доп)
		108-43-ПИР-14.100000.2.4-ИГЛ2	Книга 7. Текстовое приложение Ш (расчеты по профилям ПР-19доп – ПР16АП)
		108-43-ПИР-14.100000.2.4-ИГЛ2	Книга 8. Графические приложения 1-2
		108-43-ПИР-14.100000.2.4-ИГЛ2	Книга 9. Графические приложения 3-11
		108-43-ПИР-14.100000.2.4-ИГЛ2	Книга 10. Графические приложения 12-22
		108-43-ПИР-14.100000.2.4-ИГЛ2	Книга 11. Графические приложения 23-30
		108-43-ПИР-14.100000.2.4-ИГЛ2	Книга 12. Графические приложения 31-38
		108-43-ПИР-14.100000.2.4-ИГЛ2	Книга 13. Графические приложения 39-44
		108-43-ПИР-14.100000.2.4-ИГЛ2	Книга 14. Графические приложения 45-51
		108-43-ПИР-14.100000.2.4-ИГЛ2	Книга 15. Графические приложения 52-64
		108-43-ПИР-14.100000.2.4-ИГЛ2	Книга 16. Графические приложения 65-80
		108-43-ПИР-14.100000.2.4-ИГЛ2	Книга 17. Графические приложения 81-92
		108-43-ПИР-14.100000.2.4-ИГЛ2	Книга 18. Графические приложения 93-114
		108-43-ПИР-14.100000.2.4-ИГЛ2	Книга 19. Инженерно-геофизические исследования. Пояснительная записка, приложения 115-116
		108-43-ПИР-14.100000.2.4-ИГЛ2	Книга 20. Инженерно-геофизические исследования. Приложения 117-118
		108-43-ПИР-14.100000.2.4-ИГЛ2	Книга 21. Инженерно-геофизические исследования. Графические приложения 119-121

Содержание книги

№ п\п	Формат	Наименование	Имя файла	Лист
1.	А1х3	Графическое приложение 12. Инженерно-геологический разрез по линии ПР-25 (на 1 листе)	108-43-ПИР-14.100000.2.4-ИГЛ2-12.dwg	4
2.	А1х2	Графическое приложение 13. Инженерно-геологический разрез по линии ПР-26 (на 1 листе)	108-43-ПИР-14.100000.2.4-ИГЛ2-13.dwg	5
3.	А1х2	Графическое приложение 14. Инженерно-геологический разрез по линии ПР-27 (на 1 листе)	108-43-ПИР-14.100000.2.4-ИГЛ2-14.dwg	6
4.	А1х3	Графическое приложение 15. Инженерно-геологический разрез по линии ПР-28 (на 1 листе)	108-43-ПИР-14.100000.2.4-ИГЛ2-15.dwg	7
5.	А1	Графическое приложение 16. Инженерно-геологический разрез по линии ПР-29 (на 1 листе)	108-43-ПИР-14.100000.2.4-ИГЛ2-16.dwg	8
6.	А1х3	Графическое приложение 17. Инженерно-геологический разрез по линии ПР-30 (на 1 листе)	108-43-ПИР-14.100000.2.4-ИГЛ2-17.dwg	9
7.	А0	Графическое приложение 18. Инженерно-геологический разрез по линии ПР-31 (на 2 листе)	108-43-ПИР-14.100000.2.4-ИГЛ2-18.dwg	10-11
8.	А1х3	Графическое приложение 19. Инженерно-геологический разрез по линии ПР-33 (на 1 листе)	108-43-ПИР-14.100000.2.4-ИГЛ2-19.dwg	12
9.	А1х3	Графическое приложение 20. Инженерно-геологический разрез по линии ПР-34 (на 1 листе)	108-43-ПИР-14.100000.2.4-ИГЛ2-20.dwg	13
10.	А1х2	Графическое приложение 21. Инженерно-геологический разрез по линии ПР-36 (на 2 листе)	108-43-ПИР-14.100000.2.4-ИГЛ2-21.dwg	14-15
11.	А1х3	Графическое приложение 22. Инженерно-геологический разрез по линии ПР-37 (на 1 листе)	108-43-ПИР-14.100000.2.4-ИГЛ2-22.dwg	16

Инженерно-геологический разрез по линии ПР-25

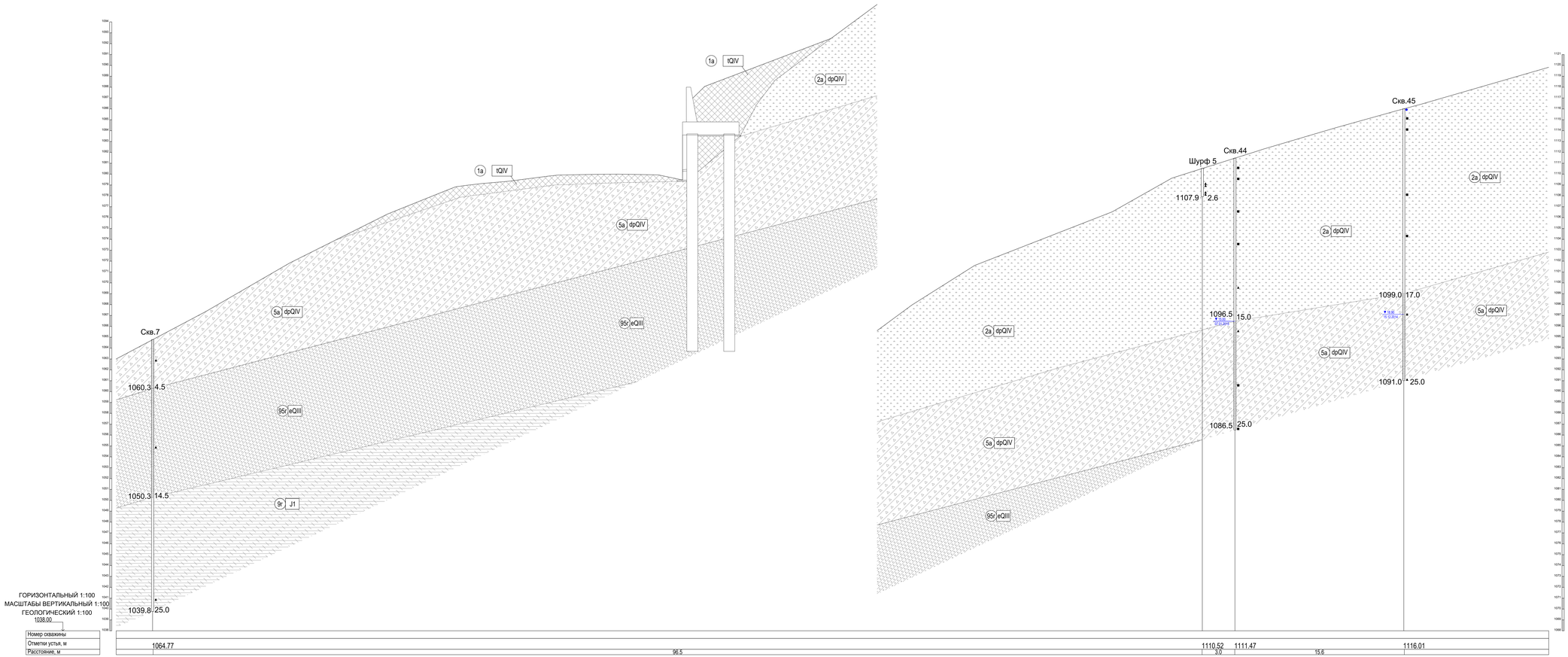

Условные обозначения приведены в графическом приложении 114. Книга 18

							108-43-ПИР-14.100000.2.4-ИГП2			
Изм.	Кол.уч.	Лист	N док.	Подпись	Дата		Реконструкция объекта: «Обводнение поселка: для проведения судоходных по каналам плавсредств, подвоза, сдачи сжиженных грузов (1150 мм)», подвоза автомобильным грузов, грабен Ловин. Строительно и самоотмывочные работы, гидроизоляция). Дноход этих гидросооружений. Подводные автомобильные дороги			
Гл. геолог.		Новгородов			04.15		Инженерно-геологические изыскания	Стадия	Лист	Листов
Разраб.		Попов			04.15			П	1	1
							Инженерно-геологический разрез по линии ПР-25 М1:100	ООО "АК"АэроТех" г. Краснодар		

Копиров.

Формат А1х3

Согл.

Взам. инв. N

Подп. и дата

Инв. N подл.

Инженерно-геологический разрез по линии ПР 26

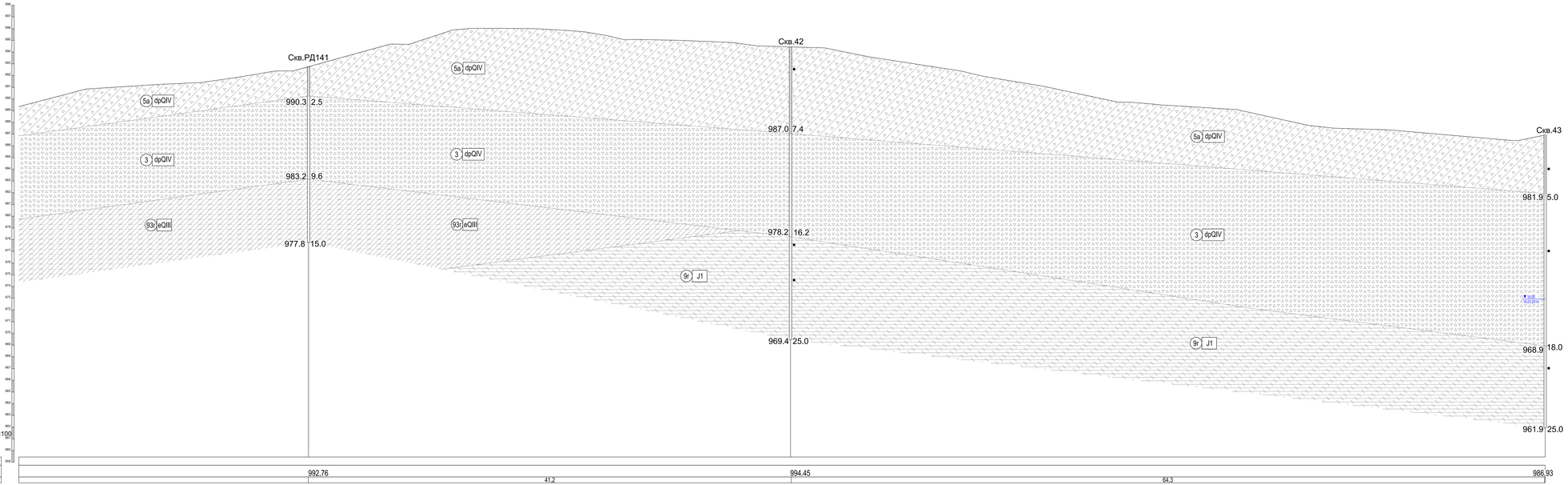

ГОРИЗОНТАЛЬНЫЙ 1:100
МАСШТАБЫ ВЕРТИКАЛЬНЫЙ 1:100
ГЕОЛОГИЧЕСКИЙ 1:100

Номер скважины	
Отметки устья, м	
Расстояние, м	

Условные обозначения приведены в графическом приложении 114, Книга 18

							108-43-ПИР-14.100000.2.4-ИГП2				
							Реконструкция объекта «Объединение контакт для публичных судебных по южным линиям» Полигон, горная химическая разработка (7100 км/ч), подземная обтекаемыми горных, зданий Новая: Полигонная и аналитическая для обрабатывающих, Высокий этап строительства, Производственно-технологический комплекс				
Изм.	Кол.уч.	Лист	N док.	Подпись	Дата						
Гл. геолог		Мирзоев			04.15		Инженерно-геологические изыскания	Стадия	Лист	Листов	
Геолог		Левко			04.15			П	1	1	
							Инженерно-геологический разрез по линии ПР-26 М1:100	ООО "АК"АэроПех" г. Красноярск			

Формат А1х7

Инженерно-геологический разрез по линии ПР 27

Условные обозначения приведены в графическом приложении 114. Книга 18

						108-43-ПИР-14.100000.2.4-ИГП2			
Изм.	Кол.уч.	Лист	Док-т	Подпись	Дата	Реконструкция объекта «Объединение контакт для публичных слушаний по замене знаков с платежа, горная замковая рубрика (7100 мкм), порядкер обтекабливая рурка, арбен Ловко Грузчиков с изолятором для обрывания, выжной знак стрелкиобуб, Кроссгород» (Кроссгород-Сочи)				
Г. геолог		Новгородов			04.15	Инженерно-геологические изыскания	Стадия	Лист	Листов
Геолог		Левко			04.15		П	1	1
						Инженерно-геологический разрез по линии ПР-27 М1:100	ООО "АК"АэроПлан" г. Кроссгород		

Формат А1х7

Инженерно-геологический разрез по линии ПР 28

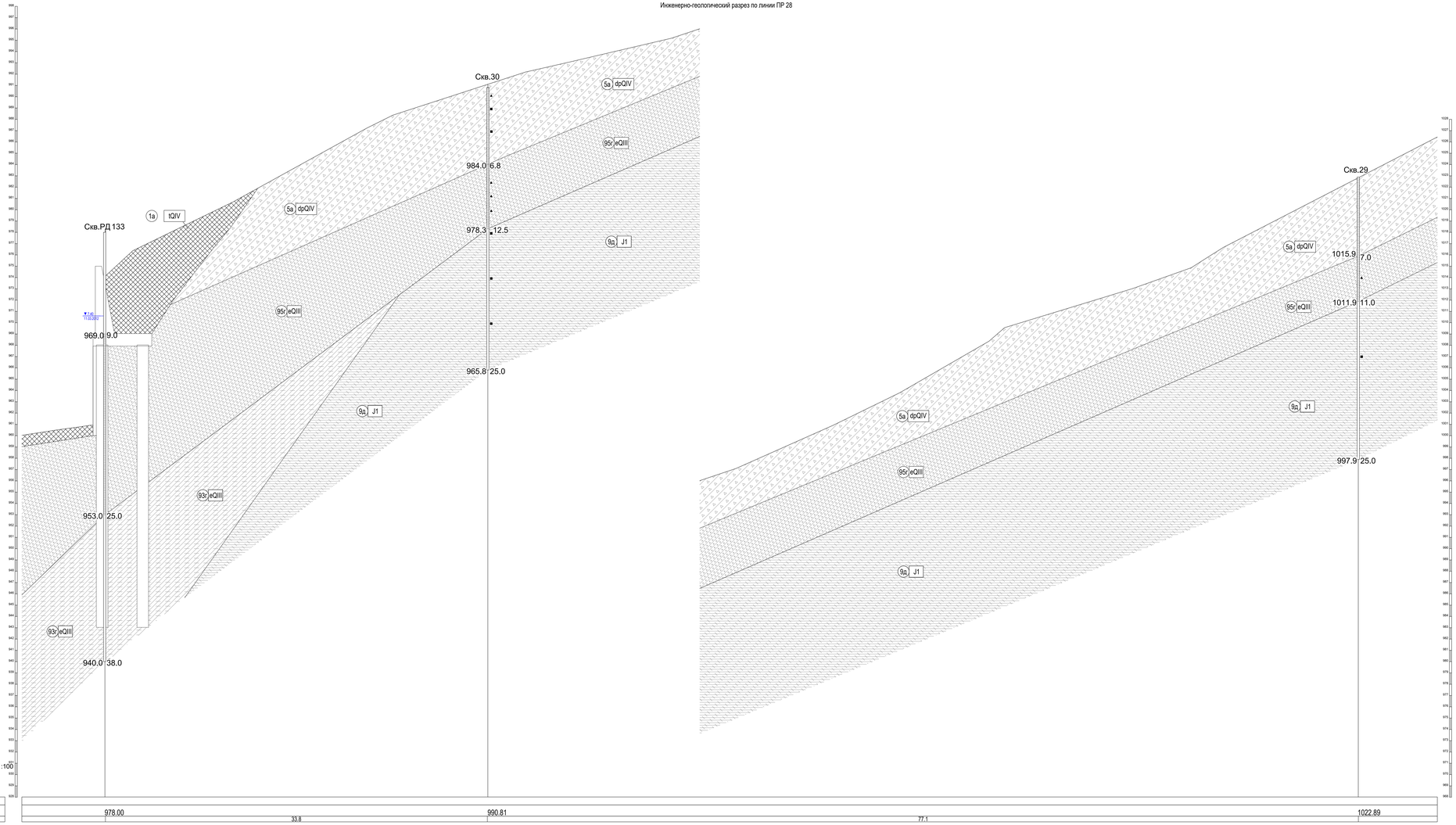

ГОРИЗОНТАЛЬНЫЙ 1:100
МАСШТАБЫ ВЕРТИКАЛЬНЫЙ 1:100
ГЕОЛОГИЧЕСКИЙ 1:100

928.02

Номер скважины	
Отметки устья, м	
Расстояние, м	

Условные обозначения приведены в графическом приложении 114. Книга 18

							108-43-ПИР-14.100000.2.4-ИГП2				
Изм.	Кол.уч.	Лист	N док.	Подпись	Дата		Реконструкция объекта: «Обводнение» заказа: для проведения судоходных на заказе знаков – буйковых, сдвиг скалывания грунтов (1100 метр), переноска автомобильных дорог, арбит Ловиса (проектная и самостоятельная работа, сооружения). Дистанц знак сооружения. Переходные автомобильные дороги				
Гл. инженер		Назарова			04.15		Инженерно-геологические изыскания	Стадия	Лист	Листов	
Разраб.		Попов			04.15			П	1	1	
							Инженерно-геологический разрез по линии ПР-28 М1:100	ООО "МК"АэроГео" г. Красноярск			

Формат А1х3

Инженерно-геологический разрез по линии ПР 29

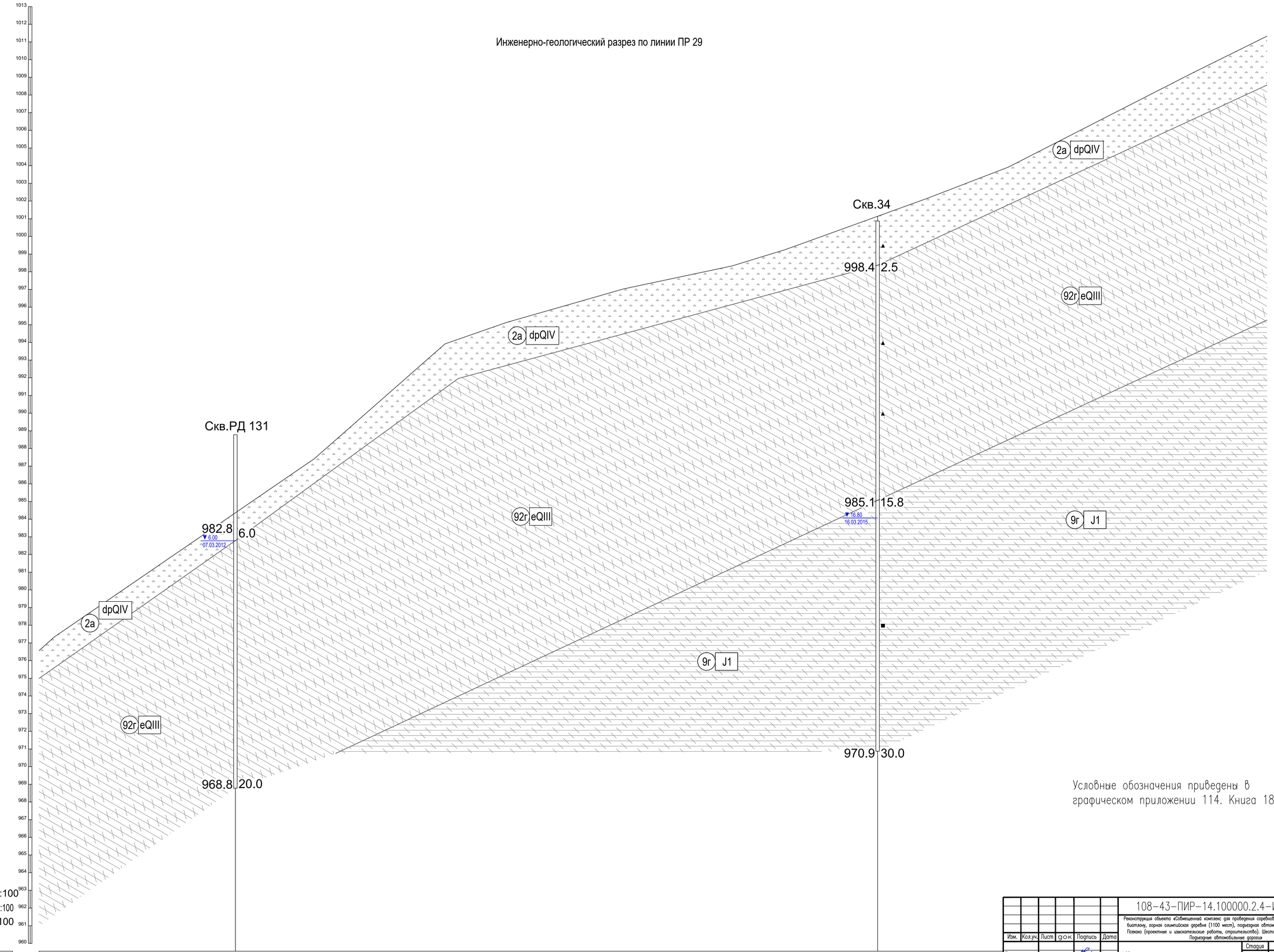

Условные обозначения приведены в графическом приложении 114. Книга 18

ГОРИЗОНТАЛЬНЫЙ 1:100
МАСШТАБЫ ВЕРТИКАЛЬНЫЙ 1:100
ГЕОЛОГИЧЕСКИЙ 1:100

Номер скважины	Скв.РД 131	Скв.34
Отметки устья, м	959.56	988.78	1000.87
Расстояние, м		36.3

Изм.	Кол.уч.	Лист	док	Подпись	Дата	108-43-ПИР-14.100000.2.4-ИГЛ2		
						Реконструкция объекта «Совмещенный комплекс для проведения соревнований по лыжным гонкам и биатлону, горная олимпийская деревня (1100 мест), подъездная автомобильная дорога, хребет Псахако (проектные и изыскательские работы, строительство). Шестой этап строительства. Подъездные автомобильные дороги		
Гл. геолог		Нагорнова			04.15	Инженерно-геологические изыскания	Стадия	Лист	Листов
Геолог		Пазий			04.15		П	1	1
						Инженерно-геологический разрез по линии ПР-29 М1:100	ООО "АК"АэроТех" г. Краснодар		

Взам.инв№ | Подпись и дата | Инв.№ подл. 000220

Формат А1

Инженерно-геологический разрез по линии ПР 30

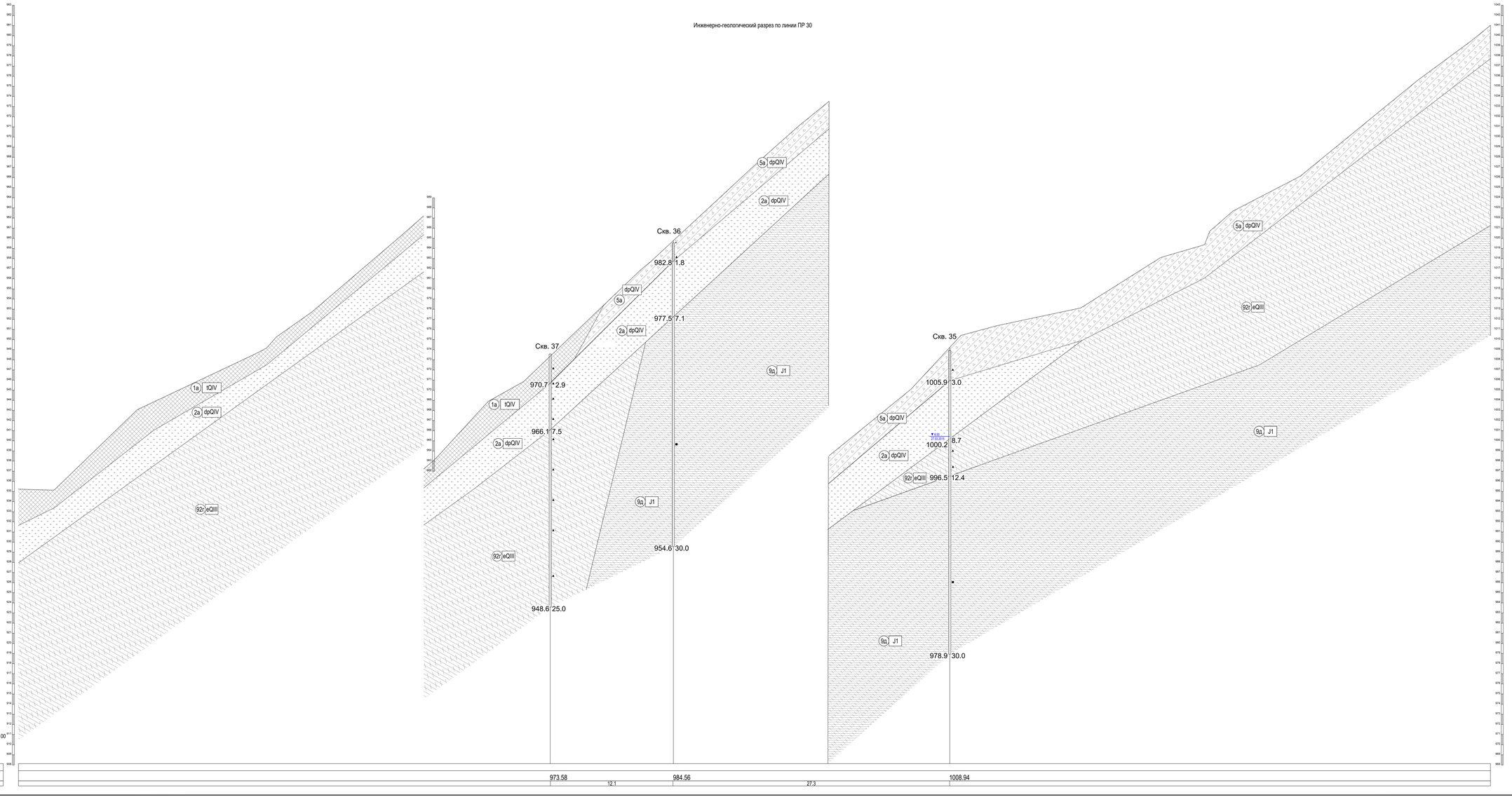

ГОРИЗОНТАЛЬНЫЙ 1:100
МАСШТАБЫ ВЕРТИКАЛЬНЫЙ 1:100
ГЕОЛОГИЧЕСКИЙ 1:100

908.13

Номер скважины
Отметки устья, м
Расстояние, м

Условные обозначения приведены в графическом приложении 114, Книга 18

							108-43-ПИР-14.100000.2.4-ИГПЗ		
Изм.	Кол.уч.	Лист	N док.	Подпись	Дата	Изыскательские объекты (обследования) выполнены для проведения судебебных по замене земельного участка, охраны памятников истории (1100 метр), переноса автомобильных дорог, прибит Новых (проектная и самостоятельная работы, окружающая). Дистанционные инженерно-геологические работы.			
Гл. инжен. проект		Назарова			04.15	Инженерно-геологические изыскания	Стадия	Лист	Листов
Разраб.		Попов			04.15		П	1	1
						Инженерно-геологический разрез по линии ПР-30 М1:100	ООО "АК"АэроГео" г. Красноярск		

Формат А1х1

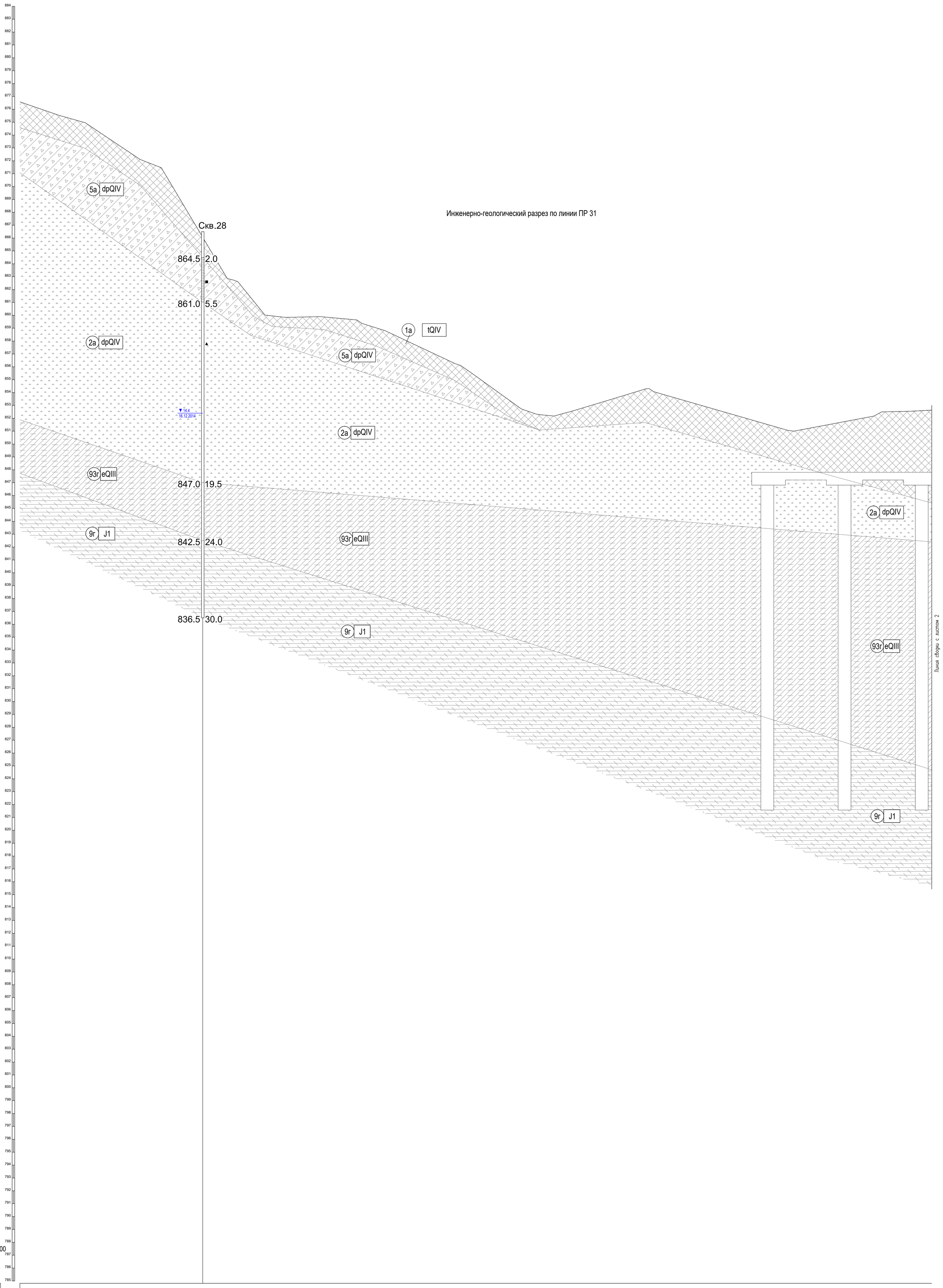

Условные обозначения приведены в графическом приложении 114. Книга 18

Схема расположения листов

Лист 1 | Лист 2

Изм.	Кол.уч.	Лист	док	Подпись	Дата	108-43-ПИР-14.100000.2.4-ИГЛ2		
						Реконструкция объекта «Совмещенный комплекс для проведения соревнований по лыжным гонкам и биатлону, горная олимпийская деревня (1100 мест), подъездная автомобильная дорога, хребет Псеашко (проектные и изыскательские работы, строительство). Шестой этап строительства. Подъездные автомобильные дороги»		
Гл. геолог		Нагорнова			04.15	Инженерно-геологические изыскания	Стадия: П	Лист: 1 / Листов: 1
Геолог		Пазий			04.15			
						Инженерно-геологический разрез по линии ПР-31 М1:100	ООО "АК"АэроТех" г. Краснодар	

Инв.№ подл. 000220 | Подпись и дата | Взам.инв.N

Формат А0

Инженерно-геологический разрез по линии ПР 31

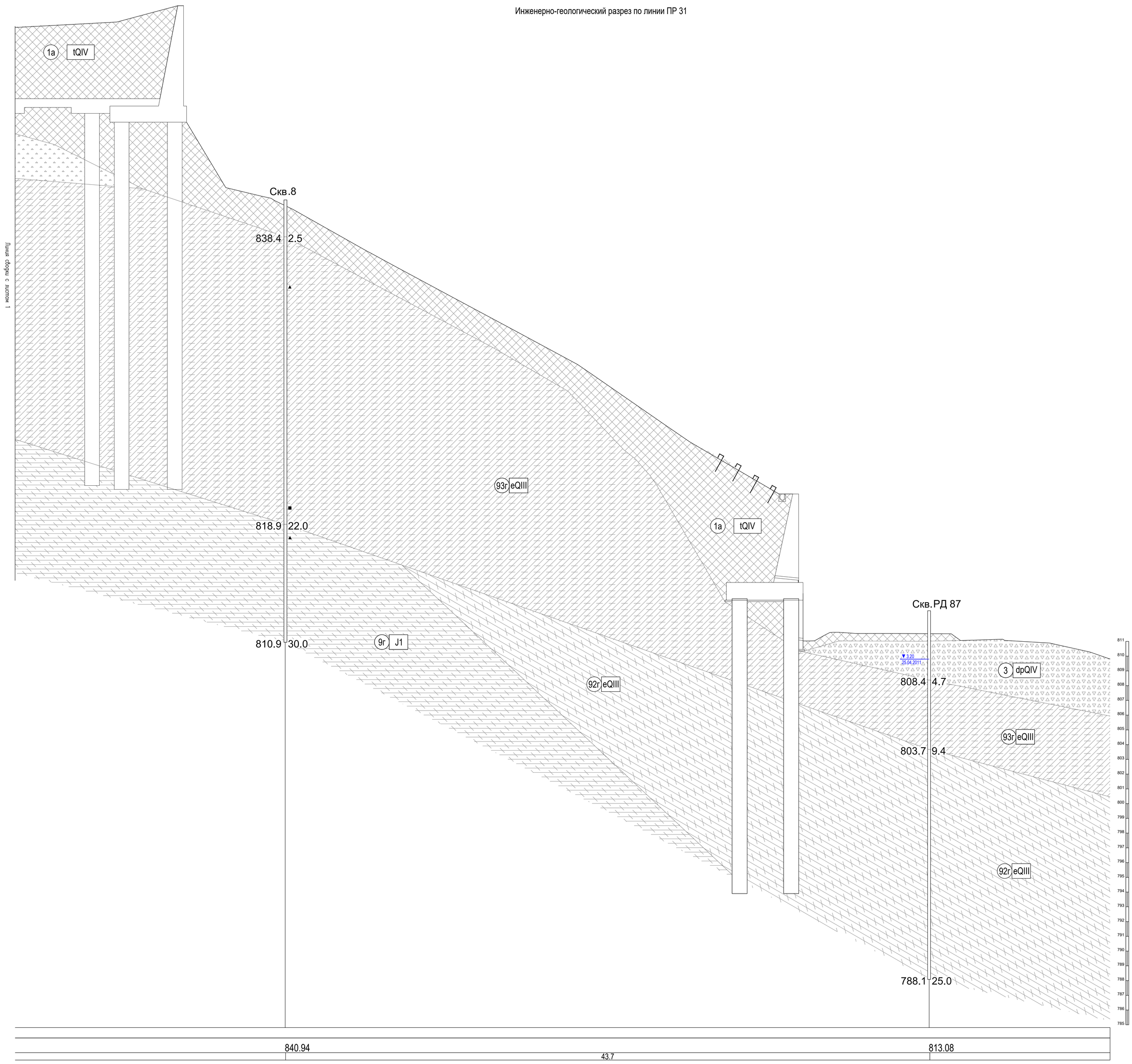

Условные обозначения приведены в графическом приложении 114. Книга 18

Схема расположения листов

Лист 1	Лист 2

Линия сводки с листом 1

Инв.№ подл.	Подпись и дата	Взам.инв№
000220		

Инженерно-геологический разрез по линии ПР 33

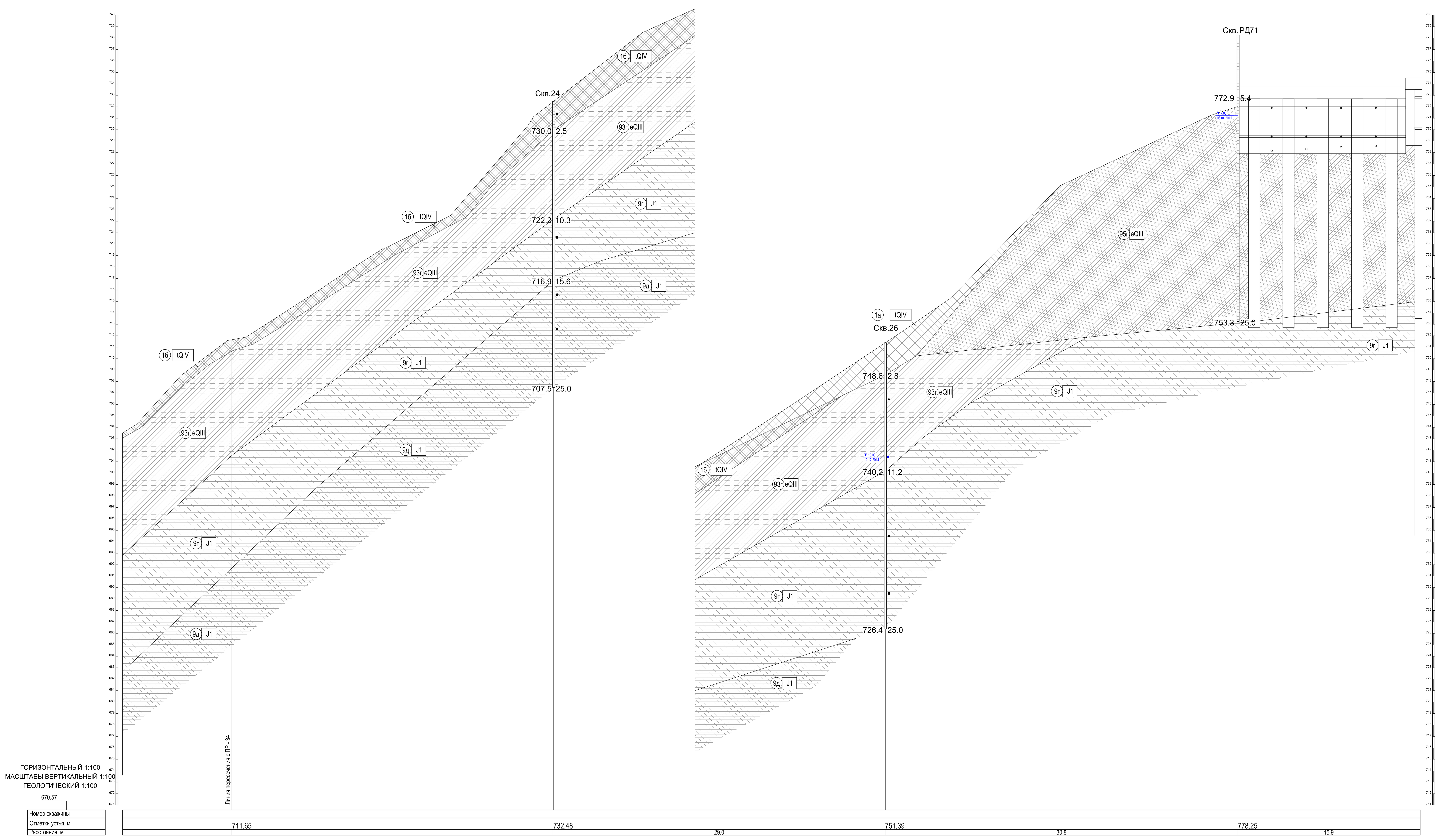

Условные обозначения приведены в графическом приложении 114. Книга 18

Изм.	Кол.уч.	Лист	док	Подпись	Дата	108-43-ПИР-14.100000.2.4-ИГЛ2		
						Реконструкция объекта «Совмещенный комплекс для проведения соревнований по лыжным гонкам и биатлону, горная олимпийская деревня (1100 мест), подъездная автомобильная дорога, хребет Псехако (проектные и изыскательские работы, строительство). Шестой этап строительства. Подъездные автомобильные дороги»		
Гл. геолог		Нагорнова			04.15	Инженерно-геологические изыскания	Стадия П	Лист 1, Листов 1
Геолог		Пазий			04.15	Инженерно-геологический разрез по линии ПР-33 М1:100	ООО "АК"АэроТех" г. Краснодар	

Формат А1х3

Инженерно-геологический разрез по линии ПР 34

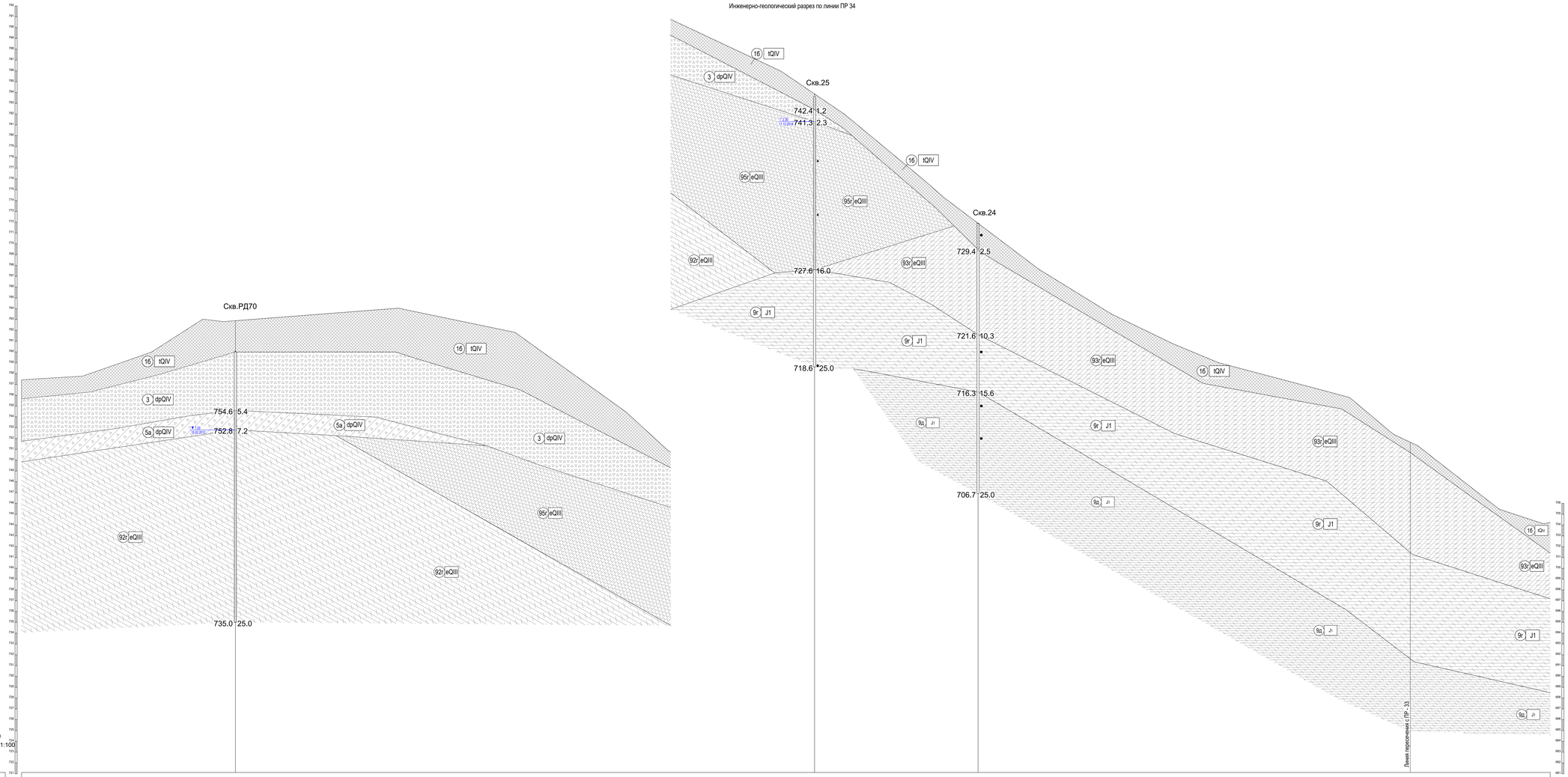

ГОРИЗОНТАЛЬНЫЙ 1:100
МАСШТАБЫ ВЕРТИКАЛЬНЫЙ 1:100
ГЕОЛОГИЧЕСКИЙ 1:100

721.12				
Номер скважины				
Отметка устья, м	760.00	743.61	732.48	711.65
Расстояние, м	53.5	15.1	39.7	

Условные обозначения приведены в графическом приложении 114, Книга 18

Изм.	Кол.уч.	Лист	N док.	Подпись	Дата
Гл. геолог		Назаров			04.15
Разраб.		Попов			04.15

108-43-ПИР-14.100000.2.4-ИГП2

Инженерно-геологический разрез по линии ПР-34 М1:100

Стадия	Лист	Листов
П	1	2

ООО "АК"АэроГео" г. Красноярск

Копировал

Формат А1х3

Согл.

Взам. инв. N

Подпись и дата

Инв. N подл.

Инженерно-геологический разрез по линии ПР 36

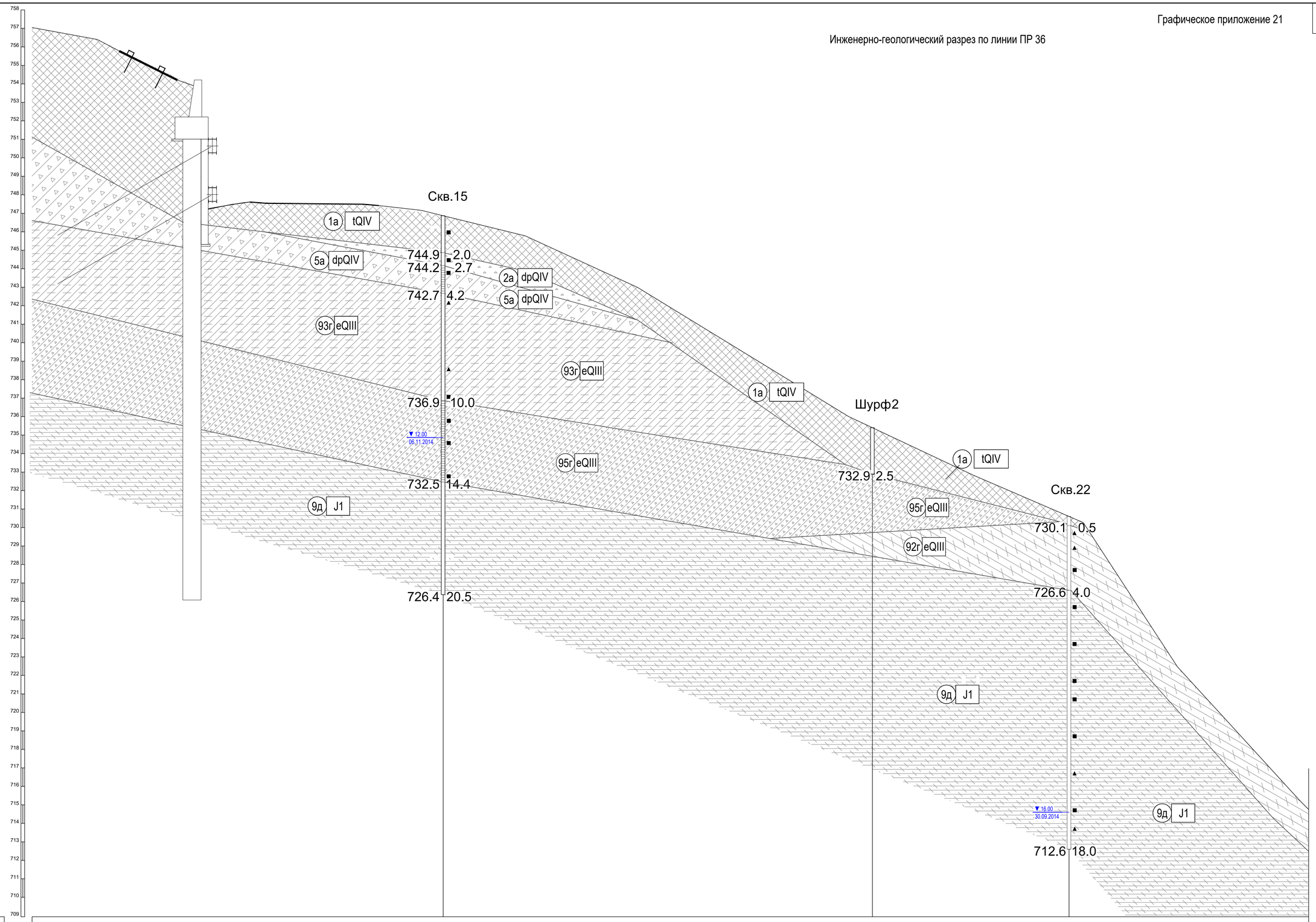

ГОРИЗОНТАЛЬНЫЙ 1:100
МАСШТАБЫ ВЕРТИКАЛЬНЫЙ 1:100
ГЕОЛОГИЧЕСКИЙ 1:100

Номер скважины			
Отметки устья, м	746.87	735.40	730.60
Расстояние, м	23.2	10.7	

Условные обозначения приведены в графическом приложении 114. Книга 18

Изм.	Кол.уч.	Лист	gok	Подпись	Дата
Гл. геолог		Нагорнова			04.15
Геолог		Пазий			04.15

108-43-ПИР-14.100000.2.4-ИГЛ2

Реконструкция объекта «Совмещенный комплекс для проведения соревнований по лыжным гонкам и биатлону, горная олимпийская деревня (1100 мест), подъездная автомобильная дорога, хребет Псеашко (проектные и изыскательские работы, строительство). Шестой этап строительства. Подъездные автомобильные дороги»

Инженерно-геологические изыскания

Стадия	Лист	Листов
П	1	2

Инженерно-геологический разрез по линии ПР-36 М1:100

ООО "АК"АэроТех" г. Краснодар

Инв.№ подл. | Подпись и дата | Взам.инв.№
000220

Формат А1х2 Формат А1

Инженерно-геологический разрез по линии ПР 36

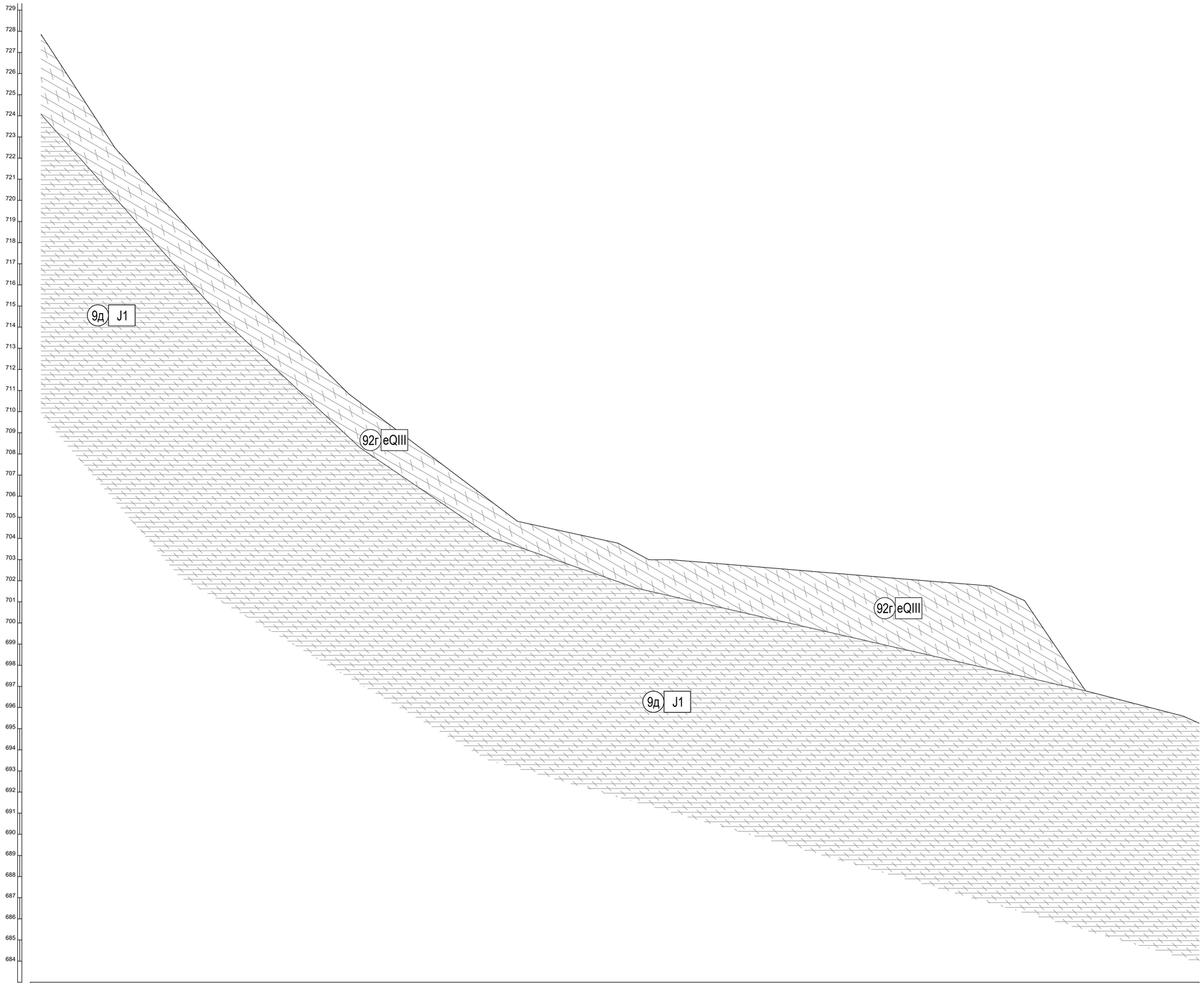

ОРИЗОНТАЛЬНЫЙ 1:100
ШТАБЫ ВЕРТИКАЛЬНЫЙ 1:100
ЕОЛОГИЧЕСКИЙ 1:100

Номер скважины	
Отметки устья, м	
Расстояние, м	

Условные обозначения приведены в графическом приложении 114. Книга 18

Изм.	Кол.уч.	Лист	ДОК	Подпись	Дата	108-43-ПИР-14.100000.2.4-ИГЛ2			
						Реконструкция объекта «Совмещенный комплекс для проведения соревнований по лыжным гонкам и биатлону, горная олимпийская деревня (1100 мест), подъездная автомобильная дорога, хребет Псеашко (проектные и изыскательские работы, строительство). Шестой этап строительства. Подъездные автомобильные дороги»			
Гл. геолог		Нагорнова			04.15	Инженерно-геологические изыскания	Стадия	Лист	Листов
Геолог		Пазий			04.15		П	1	2
						Инженерно-геологический разрез по линии ПР-36 М1:100	ООО "АК"АэроТех" г. Краснодар		

Инв.№ подл. | Подпись и дата | Взам.инв.№

000220

Формат А1х2 Формат А1

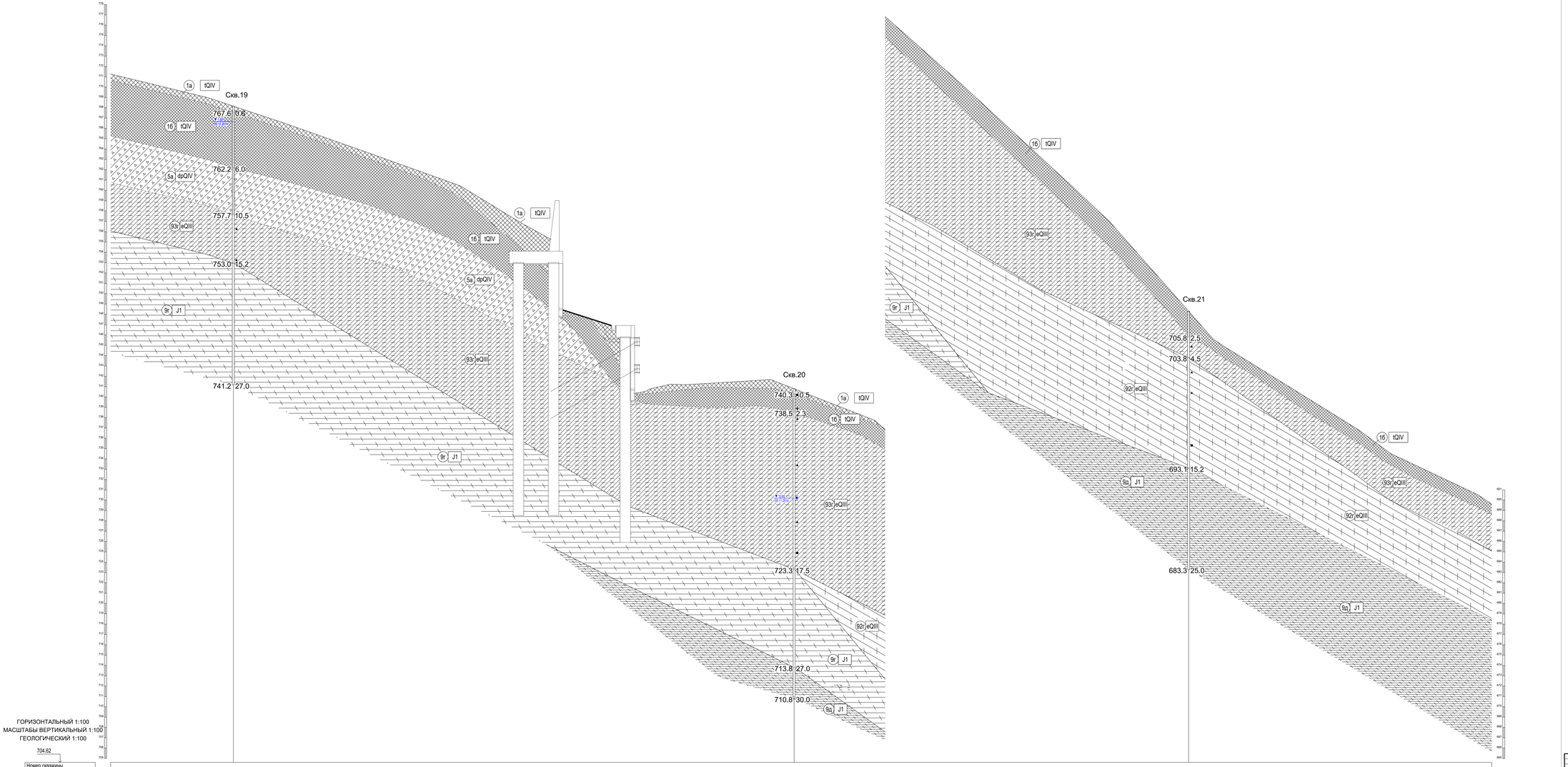

							108-43-ПИР-14.100000.2.4-ИГИ-25		
							Реконструкция объекта «Шебекинский чистая для орошения подробности на землях опытно-производственного орошения системы дождевания (1100 мм), подвесной дождевальная машина, арочно самоходная дождевальная машина, арочно самоходная дождевальная машина, арочно самоходная дождевальная машина, Белгородская область. Технические и самоходные дождевальные машины, Белгород, мелиорация, Белгородская область. Технические и самоходные дождевальные машины, Белгородская область.		
Изм.	Кол.уч.	Лист	N док.	Подпись	Дата		Инженерно-геологические изыскания	Стадия	Лист	Листов
Н. контр.		Кондрашов			04.15			П	1	1
Гл.инж.		Попов			04.15		Инженерно-геологический разрез по линии ПР-27 М1:100	ООО "МКХарьГаз" г. Красногорск		

Формат А1х3

Согласовано			
Взам. инв. N			
Подпись и дата			
Инв. N подл.	00000		